Регулировочные заслонки для труб

Эскиз

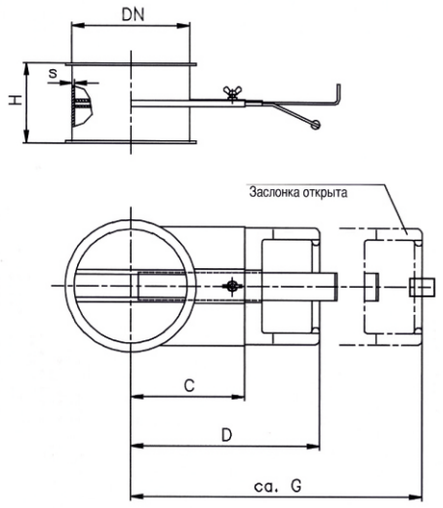

	1 мм порошков. покр.	2 мм порошков. покр.	1 мм оцинк.	1 мм НЖ	2 мм НЖ
	Art.-Nr.	Art.-Nr.	Art.-Nr.	Art.-Nr.	Art.-Nr.
DN 100	1011046	1021046	1012046	1013046	1023046
DN 120	1211046	1221046	1212046	1213046	1223046
DN 150	1511046	1521046	1512046	1513046	1523046
DN 175	1711046	1721046	1712046	1713046	1723046
DN 200	2011046	2021046	2012046	2013046	2023046
DN 250	2511046	2521046	2512046	2513046	2523046
DN 300	3011046	3021046	3012046	3013046	3023046

DN	100	120	150	175	200	250	300
C	100	120	150	175	200	250	300
D	195	205	240	255	285	335	385
G	285	315	375	415	480	560	680
H	70	70	70	70	70	70	70

Регулировочные заслонки для труб регулируют поток транспортируемого материала с помощью двух различных шиберных элементов. Узкая центральная заслонка приоткрывает трубу приблизительно на 1/3 (от размера внутреннего диаметра). При открывании широкой заслонки одновременно открывается узкая заслонка, и тем самым пропускное отверстие трубы открывается полностью.

Воздушная заслонка

Эскиз

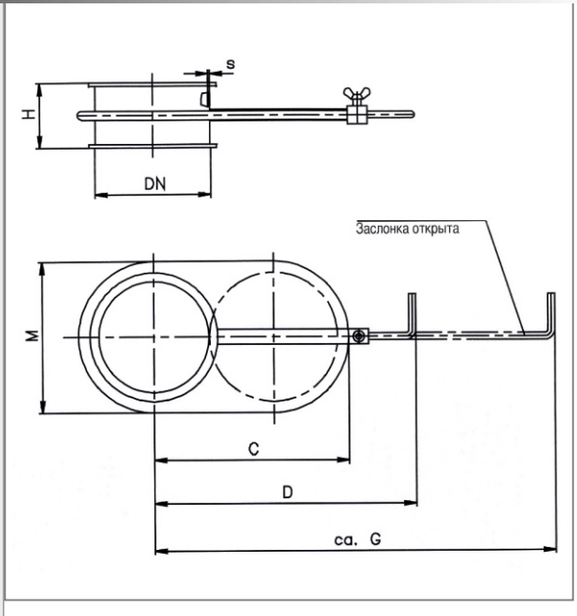

	1,5 мм порошков. покр.	2 мм порошков. покр.	1,5 мм оцинк.	2 мм оцинк.	1,5 мм НЖ	2 мм НЖ
	Art.-Nr.	Art.-Nr.	Art.-Nr.	Art.-Nr.	Art.-Nr.	Art.-Nr.
DN 80	0811045		0812045		0813045	
DN 100	1011045		1012045		1013045	
DN 120	1211045		1212045		1213045	
DN 150	1511045		1512045		1513045	
DN 175	1711045		1712045		1713045	
DN 200	2011045		2012045		2013045	
DN 250	2511045		2512045		2513045	
DN 300	3011045		3012045		3013045	
DN 350		3521045		3522045		3523045
DN 400		4021045		4022045		4023045
DN 450		4521045		4522045		4523045
DN 500		5021045		5022045		5023045
DN 550		5521045		5522045		5523045

DN	80	100	120	150	175	200	250	300	350	400	450	500	550	600
C	148	175	205	250	290	335	410	485	560	635	715	790	865	940
D	215	235	265	320	355	420	490	550	625	700	780	855	930	1010
G	320	360	410	495	555	655	775	885	1010	1135	1395	1495	1520	1650
H	50	58	58	70	70	70	70	100	100	100	100	100	100	100
M	115	135	155	185	210	235	285	335	385	435	485	535	585	635

Воздушные заслонки используются в вентиляционных и вытяжных системах.
Заслонки не пригодны для использования при работе с сыпучими материалами.

Выпускная задвижка

Эскиз

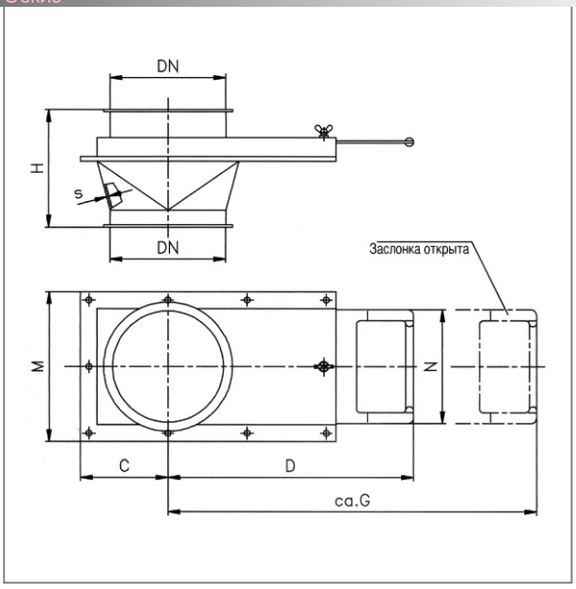

	1 мм порошков. покр.	2 мм порошков. покр.	1 мм оцинк.	1 мм НЖ	2 мм НЖ
	Art.-Nr.	Art.-Nr.	Art.-Nr.	Art.-Nr.	Art.-Nr.
DN 100	1011047	1021047	1012047	1013047	1023047
DN 120	1211047	1221047	1212047	1213047	1223047
DN 150	1511047	1521047	1512047	1513047	1523047
DN 175	1711047	1721047	1712047	1713047	1723047
DN 200	2011047	2021047	2012047	2013047	2023047
DN 250	2511047	2521047	2512047	2513047	2523047
DN 300	3011047	3021047	3012047	3013047	3023047

DN	100	120	150	175	200	250	300
C	80	95	110	120	140	170	200
D	235	260	280	300	360	360	420
G	340	375	445	485	600	635	745
H	130	140	150	220	202	220	277
M	160	180	220	245	295	345	395
N	114	134	174	194	244	295	345

Выпускная задвижка устанавливается для регулирования потока транспортируемого без давления материала в вертикальных трубных системах.
Диск задвижки можно зафиксировать в любом положении.

Задвижки

Эскиз

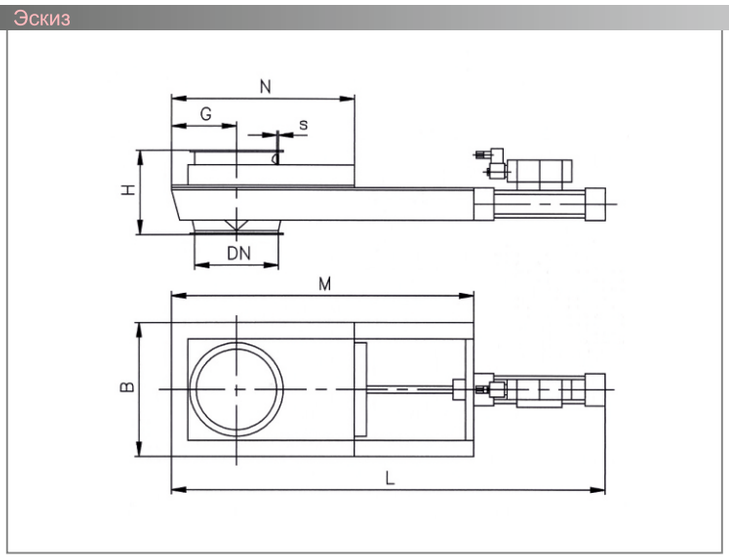

	2 мм порошков. покр.	2 мм НЖ
	Art.-Nr.	
DN 100	1025069	1023069
DN 120	1225069	1223069
DN 150	1525069	1523069
DN 175	1725069	1723069
DN 200	2025069	2023069
DN 250	2525069	2523069
DN 300	3025069	3023069

DN	100	120	150	175	200	250	300
B	165	185	225	250	295	350	400
G	80	90	110	123	148	173	198
H	104	117	152	212	202	217	277
L	650	690	780	880	1055	1210	1360
M	370	415	505	555	645	780	880
N	225	250	295	325	410	435	520

Задвижки используются для перекрытия трубных систем, работающих без избыточного давления. Применяются для сухих материалов, транспортируемых «в свободном падении». Задвижки устанавливаются только в положении, указанном на рисунке. Задвижка закрывается при прерывании подачи тока. Пневмопривод, состоит из: цилиндр, 5-ходовой 2-позиционный электромагнитный клапан, моностабильный, 230В, 50 Гц и 2 бесконтактных переключателя

Подсилосная выпускная задвижка

Эскиз

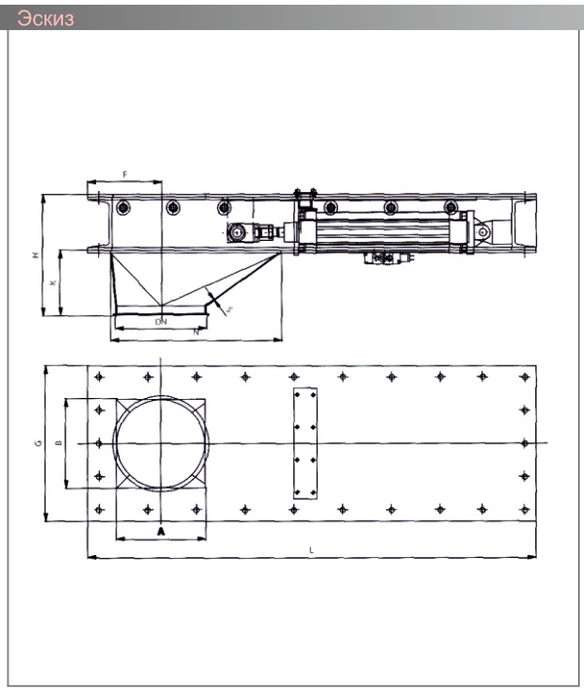

с переходом

	2 мм порошков. покр.	2 мм НЖ
	Art.-Nr.	Art.-Nr.
DN 120	1225073	1223073
DN 150	1525073	1523073
DN 200	2025073	2023073
DN 250	2525073	2523073
DN 300	3025073	3023073

без перехода

	2 мм порошков. покр.	2 мм НЖ
	Art.-Nr.	Art.-Nr.
DN 120	1225074	1223074
DN 150	1525074	1523074
DN 200	2025074	2023074
DN 250	2525074	2523074
DN 300	3025074	3023074

DN	200	250	300
A	200	250	300
B	200	250	300
F	165	190	215
G	350	400	450
H	276	350	332
K	150	224	206
L	975	1070	1120
N	355	436	457

пневматическим приводом, вкл. пневмопривод
Подсилосные задвижки используются для разгрузки сухого продукта из бункеров/ хранилищ. Не подходят для конструкций с избыточным давлением. Задвижки устанавливаются только в положении, указанном на рисунке. Задвижка закрывается при прерывании подачи тока. Диск задвижки установлен на подшипнике качения.
Пневмопривод, состоит из: цилиндр, 5-ходовой 2-позиционный электромагнитный клапан, моностабильный, 230В, 50 Гц и 2 бесконтактных переключателя.

Подсилосная выпускная задвижка

Эскиз

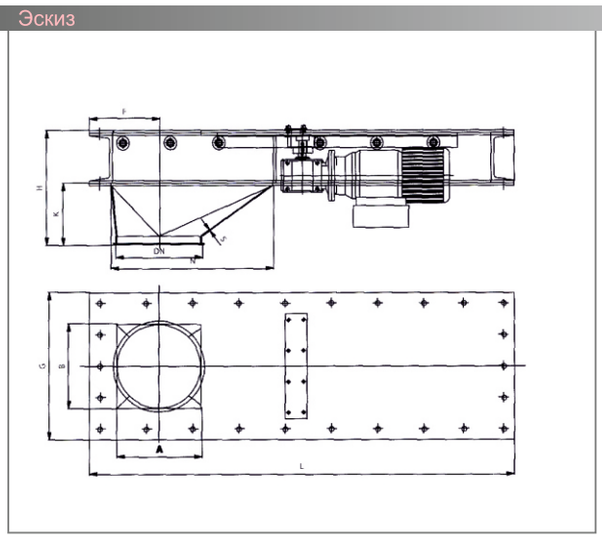

с переходом

	2 мм порошков. покр.	2 мм НЖ
	Art.-Nr.	Art.-Nr.
DN 120	12250731	12230731
DN 150	15250731	15230731
DN 200	20250731	20230731
DN 250	25250731	25230731
DN 300	30250731	30230731

без перехода

	2 мм порошков. покр.	2 мм НЖ
	Art.-Nr.	Art.-Nr.
DN 120	12250741	12230741
DN 150	15250741	15230741
DN 200	20250741	20230741
DN 250	25250741	25230741
DN 300	30250741	30230741

DN	200	250	300
A	200	250	300
B	200	250	300
F	165	190	215
G	350	400	450
H	276	350	332
K	150	224	206
L	975	1070	1120
N	355	436	457

Подсилосные выпускные задвижки, с электроприводом
Подсилосные задвижки используются для разгрузки сухого продукта из бункеров/ хранилищ. Не подходят для конструкций с избыточным давлением. Задвижки устанавливаются только в положении, указанном на рисунке. Задвижка закрывается при прерывании подачи тока. Диск задвижки установлен на подшипнике качения.
Редуктор с червячной передачей, 230/400В, 50 Гц и 2 концевых выключателя.

Подсилосная выпускная задвижка (редлерная)

Эскиз

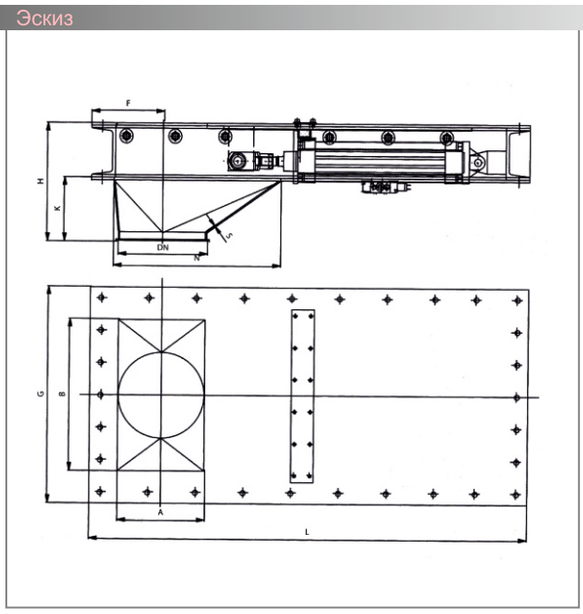

С пневматическим приводом, вкл. пневматический цилиндр. Пневматический привод в сборе, состоит из: цилиндр, 5-ходовой 2-позиционный электромагнитный клапан, моностабильный, 230В, 50 Гц и 2 бесконтактных переключателя.

DN	100	120	150	175	200	250	300
A	100	120	150	175	200	250	300
B	450	450	450	450	600	600	600
F	115	125	140	152,5	160	190	215
G	590	590	590	590	750	750	750
H	300	300	300	300	400	400	400
K	239	239	239	239	339	339	339
L	840	840	900	900	1000	1140	1140
N	224	234	249	262	274	299	324

с переходом

	2 мм порошков. покр.	2 мм НЖ
	Art.-Nr.	
DN 100	1025071	1023071
DN 120	1225071	1223071
DN 150	1525071	1523071
DN 175	1725071	1723071
DN 200	2025071	2023071
DN 250	2525071	2523071
DN 300	3025071	3025071

без перехода

	2 мм порошков. покр.	2 мм НЖ
	Art.-Nr.	
DN 100	1025072	1023072
DN 120	1225072	1223072
DN 150	1525072	1523072
DN 175	1725072	1723072
DN 200	2025072	2023072
DN 250	2525072	2523072
DN 300	3025072	3023072

Подсилосная выпускная задвижка (редлерная)

Эскиз

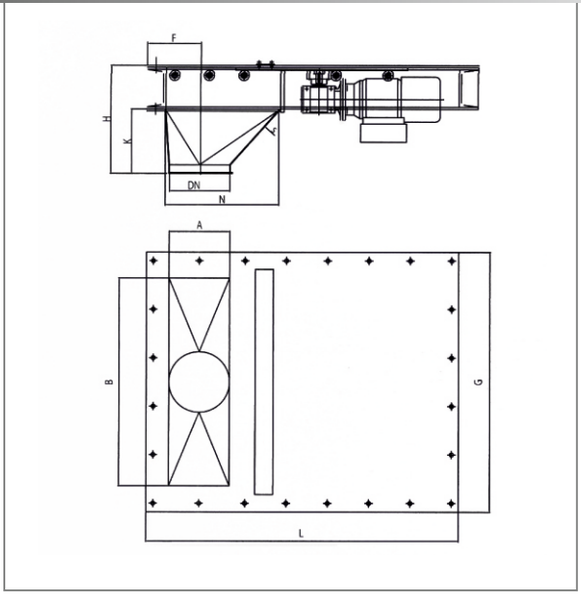

Редуктор с червячной передачей, 230/400В, 50 Гц и 2 концевых выключателя.

DN	100	120	150	175	200	250	300
A	100	120	150	175	200	250	300
B	450	450	450	450	600	600	600
F	115	125	140	152,5	160	190	215
G	590	590	590	590	750	750	750
H	300	300	300	300	400	400	400
K	239	239	239	239	339	339	339
L	840	840	900	900	1000	1140	1140
N	224	234	249	262	274	299	324

с переходом

	2 мм порошков. покр.	2 мм НЖ
	Art.-Nr.	
DN 100	10250711	10230711
DN 120	12250711	12230711
DN 150	15250711	15230711
DN 175	17250711	17230711
DN 200	20250711	20230711
DN 250	25250711	25230711
DN 300	30250711	30230711

без перехода

	2 мм порошков. покр.	2 мм НЖ
	Art.-Nr.	
DN 100	10250721	10230721
DN 120	12250721	12230721
DN 150	15250721	15230721
DN 175	17250721	17230721
DN 200	20250721	20230721
DN 250	25250721	25230721
DN 300	30250721	30230721